传感器配件

触头

标配　OP-291
材质：不锈钢
触点：球面

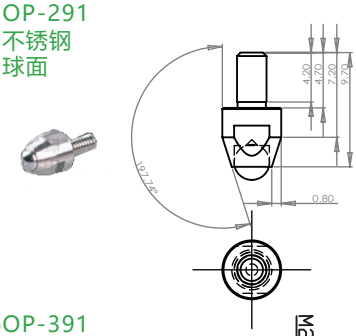

选配①OP-492
材质：钨钢
触点：球面

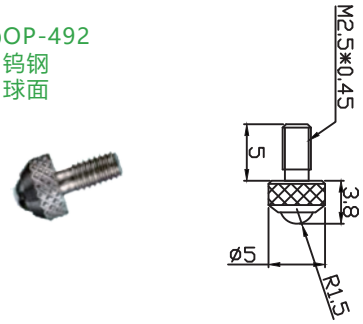

选配②OP-432
材质：钨钢
触点：平面

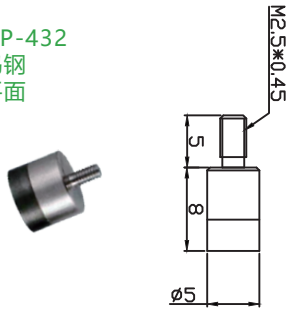

选配③OP-391
材质：PEK
触点：球面

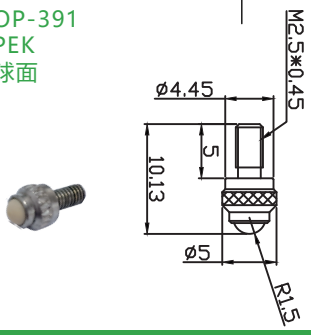

选配④OP-211
材质：不锈钢
触点：一字面

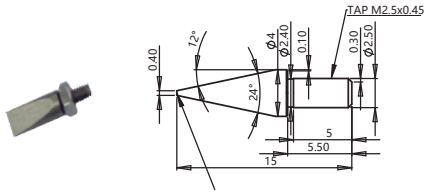

选配⑤OP-441
材质：钨钢
触点：针型平面

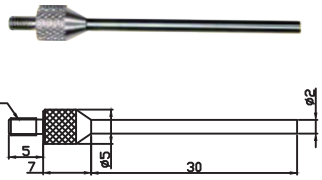

安装支架

本公司有标准的夹具配件供用户选择使用，用户也可以自行定制安装夹具，选配件需额外购买。

标配C型套	型号：OP-610

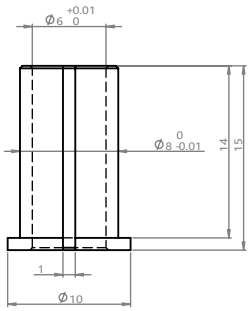

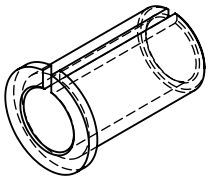

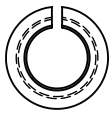

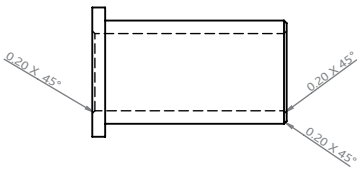
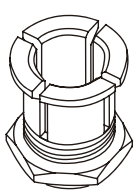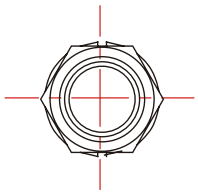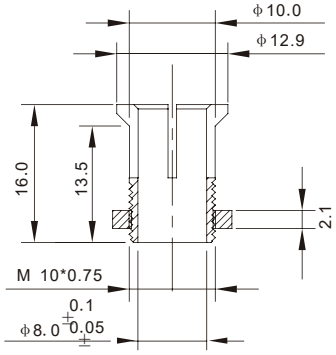
选配螺纹套	型号：OP-080